BROMET® Bronnhuber GmbH

Röntgenstraße 1
89312 Günzburg
Telefon (08221) 2077-40
Telefax (08221) 2077-410

Aufbauanleitung – RUSTICA-Hütte

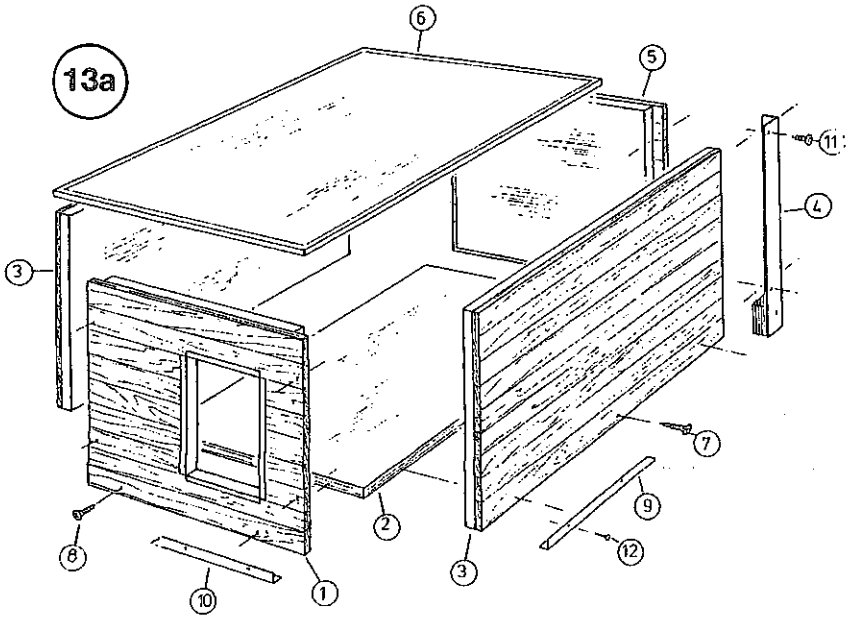

1. Hüttenboden Nr. 2 hinlegen.
2. Kurze Seitenteile Nr. 1 und Nr. 5 auf Boden Nr. 2 aufsetzen. Bitte beachten:
   Die Seitenteile sind mit „oben" gekennzeichnet.
   Die Unterseite hat einen Falz, der an den Boden angesetzt wird, Bodenbreite und Innenrahmen der Seitenwand links und rechts mit den Bodenkanten ausrichten.
   Danach mit den Senkkopfschrauben Nr. 8 durch die vorgebohrten Löcher befestigen.
3. Lange Seitenwände mit Nr. 3 (mit „oben" gekennzeichnet) zwischen den kurzen Seitenteilen einsetzen. Oberkanten der Seitenteile und der Seitenwände bündig ausrichten. Zuerst oben mit den Senkkopfschrauben Nr. 8 durch die vorgebohrten Löcher befestigen. Dann die Seitenwände unten (vorgebohrt) mit dem Boden mittels Senkkopfschrauben Nr. 7 verschrauben. Danach auch die unteren Senkkopfschrauben Nr. 8 in die kurzen Seitenteile einschrauben.
4. Wenn alle Seitenteile verschraubt sind, die großen Eckwinkel Nr. 4 mit den Holzfüßen nach unten mittels Rundkopfschrauben Nr. 11 montieren.
5. Kantenschutz Nr. 9 und Nr. 10 an den Unterseiten der Wände durch Nägel Nr. 12 befestigen.

Beschreibung der Schrauben:

Nr. 7	6	Senkkopfschrauben	70 mm lang
Nr. 8	12	Senkkopfschrauben	35 mm lang
Nr. 11	16	Rundkopfschrauben	30 mm lang
Nr. 12	42	Nägel	30 mm lang