BRO MET-Bronnhuber GmbH, Röntgenstraße 1, 89312 Günzburg
Tel. 08221-207740, Fax 08221-2077410

Aufbauanleitung - "Rustica-Giebeldachhütte"

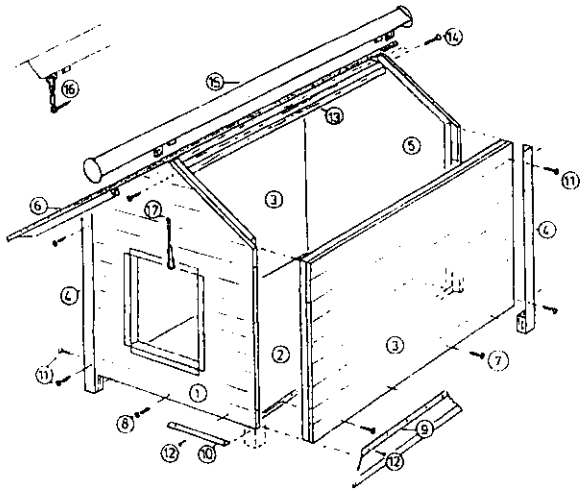

1. Die Seitenteile sind mit „oben" gekennzeichnet.
2. Schrauben und Nägel wie nummeriert montieren. Löcher für die Schrauben Nr. 7 und Nr. 8 sind vorgebohrt.
3. **Beschreibung der Schrauben:**

Nr. 7	6 Senkkopfschrauben	70mm lang
Nr. 8	12 Senkkopfschrauben	35mm lang
Nr. 11	16 Rundkopfschrauben	30mm lang
Nr. 12	22 Nägel	30mm lang
Nr. 14	4 Senkkopfschrauben	90mm lang
	4 Spax Senkkopf	5 x 60
	4 U-Scheiben	6.4 x 18 x 1.6

4. Wenn alle Seitenteile verschraubt sind, Füße Nr. 4 montieren.
5. Kantenschutz Nr. 10 und Regenprallblech Nr. 9 montieren.
   ACHTUNG: Das Regenprallblech Nr. 9 muss mit dem Falz nach unten und mit dem Z-Profil nach innen montiert werden und darf nicht nach außen überstehen.
6. Firstholz Nr. 13 mit Senkkopfschrauben Nr. 14 befestigen. Löcher wurden in Stirnwand vorgebohrt und im Firstkantholz angebohrt.
7. Beide Dachhälften Nr. 6 auflegen.

Bitte Rückseite beachten !

BRO MET-Bronnhuber GmbH, Röntgenstraße 1, 89312 Günzburg
Tel. 08221-207740, Fax 08221-2077410

Aufbauanleitung - "Rustica-Giebeldachhütte"

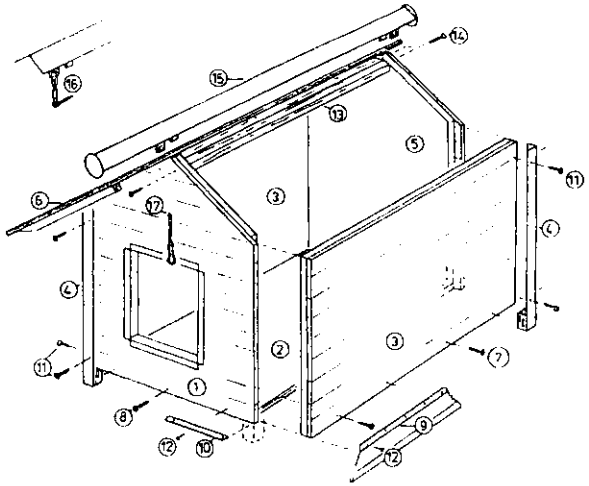

1. Die Seitenteile sind mit „oben" gekennzeichnet.
2. Schrauben und Nägel wie nummeriert montieren. Löcher für die Schrauben Nr. 7 und Nr. 8 sind vorgebohrt.
3. **Beschreibung der Schrauben:**

Nr. 7	6 Senkkopfschrauben	70mm lang
Nr. 8	12 Senkkopfschrauben	35mm lang
Nr. 11	16 Rundkopfschrauben	30mm lang
Nr. 12	22 Nägel	30mm lang
Nr. 14	4 Senkkopfschrauben	90mm lang
	4 Spax Senkkopf	5 x 60
	4 U-Scheiben	6.4 x 18 x 1.6

4. Wenn alle Seitenteile verschraubt sind, Füße Nr. 4 montieren.
5. Kantenschutz Nr. 10 und Regenprallblech Nr. 9 montieren.
   ACHTUNG: Das Regenprallblech Nr. 9 muss mit dem Falz nach unten und mit dem Z-Profil nach innen montiert werden und darf nicht nach außen überstehen.
6. Firstholz Nr. 13 mit Senkkopfschrauben Nr. 14 befestigen. Löcher wurden in Stirnwand vorgebohrt und im Firstkantholz angebohrt.
7. Beide Dachhälften Nr. 6 auflegen.

Bitte Rückseite beachten !

8. Firstblech Nr. 15 von oben auf das Dach in die vorgefertigten Langlöcher einlegen. Die zwei mitgelieferten Sicherungsstifte mit Feder und Karabiner Nr. 16 dienen der Sicherung des Daches. Diese werden mit der Karabinerseite in die angeschweißten Firstblechösen eingehackt.
9. Die zwei Sicherungsstifte werden zum Abnehmen des Daches aus den vorgebohrten
   Löchern in den Giebelwänden herausgezogen. Zum Sichern des Daches wird der Sicherungsstift wieder in diese Bohrung eingesteckt.

   BITTE BEACHTEN: Beim Abnehmen des Daches ist es nicht notwendig, den Karabiner zu lösen, sondern den Sicherungsstift aus der Firstwand ziehen.

10. Gummipuffer mit Spax-Halbrundkopf 5x60 und U-Scheiben an den Holzfüßen Nr. 11 anschrauben. Die Gummipuffer müssen unterlegt werden, damit sie nicht im Erdreich einsinken
11. Hundehütte von außen (Seitenwände) und Holzboden nur von unten mit der mitgelieferten Holzlasur streichen.

Pflegeanweisung für Hundehütten

Die Hundehütte muss von außen mit einer Holzschutzlasur behandelt werden (auch der Boden von unten).
Die Hütte sollte je nach Witterungseinfluss nachgestrichen werden.

Wenn möglich, sollte der Standort der Hütte so gewählt sein, dass die Einstiegswand nicht zur Wetterseite (Westen) hinzeigt.

Nach dem Aufbau der Hundehütte ist darauf zu achten, dass sich im Innenraum kein Schimmel bildet.
Daher sollte die Hütte regelmäßig gelüftet und gereinigt werden.
Speziell in den Herbst- und Wintermonaten wenn die Hunde viel Nässe mit eintragen.

Empfehlenswert ist eine Gummimatte für den Innenbereich, da dadurch der Boden der Hütte vor Dreck und Nässe geschützt wird.
Des Weiteren empfiehlt sich in den Kalten Monaten eine Pendelklappe für den Einstieg.

Vermeiden Sie Stroh oder Textilien in die Hütte zu legen.
Da die vom Hund eingetragene Feuchtigkeit schlecht abtrocknen kann.
Dadurch kann es zur Schimmelbildung kommen. Als alternative empfehlen wir Holzwolle.
Diese enthält im Gegensatz zu Stroh keine Schimmelsporen.
Holzwolle können Sie im Internet bestellen oder in einem Baumarkt erwerben.

8. Firstblech Nr. 15 von oben auf das Dach in die vorgefertigten Langlöcher einlegen. Die zwei mitgelieferten Sicherungsstifte mit Feder und Karabiner Nr. 16 dienen der Sicherung des Daches. Diese werden mit der Karabinerseite in die angeschweißten Firstblechösen eingehackt.
9. Die zwei Sicherungsstifte werden zum Abnehmen des Daches aus den vorgebohrten
   Löchern in den Giebelwänden herausgezogen. Zum Sichern des Daches wird der Sicherungsstift wieder in diese Bohrung eingesteckt.

   BITTE BEACHTEN: Beim Abnehmen des Daches ist es nicht notwendig, den Karabiner zu lösen, sondern den Sicherungsstift aus der Firstwand ziehen.

10. Gummipuffer mit Spax-Halbrundkopf 5x60 und U-Scheiben an den Holzfüßen Nr. 11 anschrauben. Die Gummipuffer müssen unterlegt werden, damit sie nicht im Erdreich einsinken
11. Hundehütte von außen (Seitenwände) und Holzboden nur von unten mit der mitgelieferten Holzlasur streichen.

Pflegeanweisung für Hundehütten

Die Hundehütte muss von außen mit einer Holzschutzlasur behandelt werden (auch der Boden von unten).
Die Hütte sollte je nach Witterungseinfluss nachgestrichen werden.

Wenn möglich, sollte der Standort der Hütte so gewählt sein, dass die Einstiegswand nicht zur Wetterseite (Westen) hinzeigt.

Nach dem Aufbau der Hundehütte ist darauf zu achten, dass sich im Innenraum kein Schimmel bildet.
Daher sollte die Hütte regelmäßig gelüftet und gereinigt werden.
Speziell in den Herbst- und Wintermonaten wenn die Hunde viel Nässe mit eintragen.

Empfehlenswert ist eine Gummimatte für den Innenbereich, da dadurch der Boden der Hütte vor Dreck und Nässe geschützt wird.
Des Weiteren empfiehlt sich in den Kalten Monaten eine Pendelklappe für den Einstieg.

Vermeiden Sie Stroh oder Textilien in die Hütte zu legen.
Da die vom Hund eingetragene Feuchtigkeit schlecht abtrocknen kann.
Dadurch kann es zur Schimmelbildung kommen. Als alternative empfehlen wir Holzwolle.
Diese enthält im Gegensatz zu Stroh keine Schimmelsporen.
Holzwolle können Sie im Internet bestellen oder in einem Baumarkt erwerben.